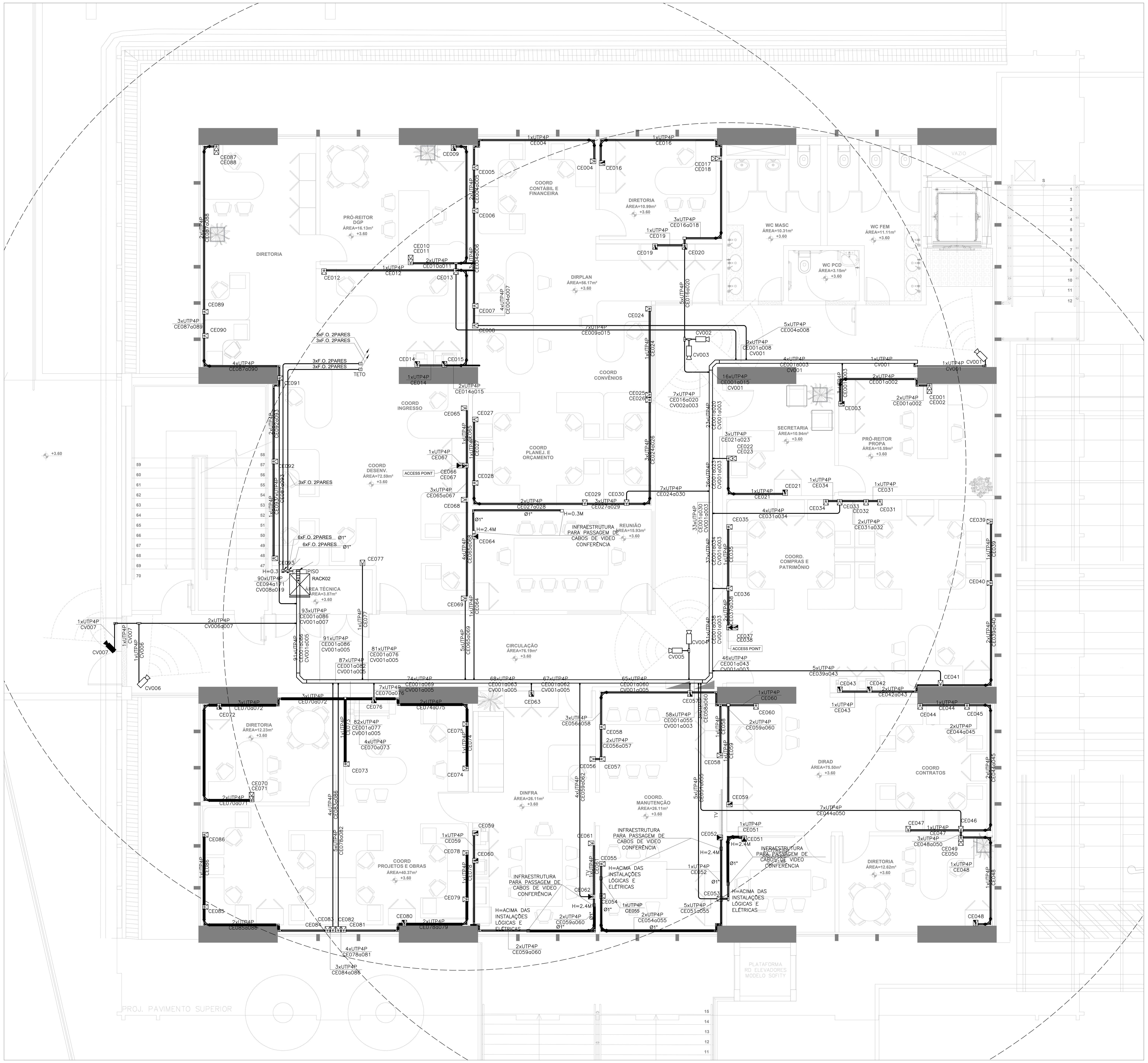

01 PLANTA BAIXA - 3º PAVIMENTO
ESCALA: 1:50

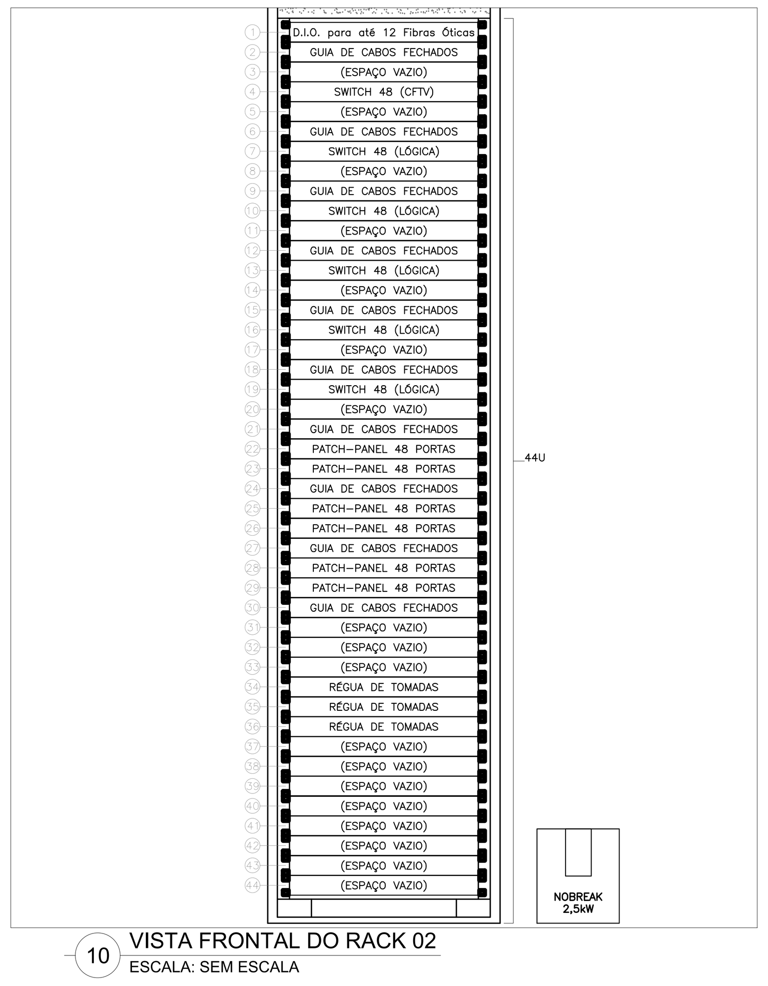

10 VISTA FRONTAL DO RACK 02
ESCALA: SEM ESCALA

OBSERVAÇÕES CABEAMENTO ESTRUTURADO (VOZ E DADOS):

NOTA 01 – O SISTEMA DE REDE ESTRUTURADA (DADOS E VOZ) FISICAMENTE SERÁ COMPOSTA POR REDE MULTI-PONTO COM CABOS EM PAR TRANÇADO, TIPO UTP, CATEGORIA 6 OU 6E, 4 PARES 24 AWG 350 MBPS, INTERLIGANDO CADA ESTAÇÃO AO PATCH PANEL NO RACK DO AMBIENTE;

NOTA 02 – NÃO COMPARTILHAR CABOS DE LÓGICA COM CONDUTORES DE ENERGIA ELÉRICA NO MESMO ELERODUTO E/OU CANALETA E ELETROCALHAS;

NOTA 03 – USAR CURVAS E LUVAS APROPRIADAS E SOMENTE DO TIPO PRÉ-FABRICADA;

NOTA 04 – TODAS AS ESTAÇÕES DE TRABALHO DA REDE ESTRUTURADA SERÃO ATENDIDAS POR TOMADAS MODULARES DE 8 (OITO) PINOS, PADRÃO RJ45 CATEGORIA 6;

NOTA 05 – APÓS O LANÇAMENTO DOS CABOS E A COLOCAÇÃO DOS CONECTORES RJ45, DEVERÃO SER REALIZADOS ENSAIOS DE CONTINUIDADE, ISOLAÇÃO, CURTO-CIRCUITO, TROCAS DE CONDUTORES ENTRE PARES, INVERSÃO DE CONDUTORES DO PAR, NEXT, ATENUANDO, NÍVEL DE RUÍDOS E CAPACITÂNCIA MÚTUA PARA OPERAÇÃO DA REDE EM 350 MBPS;

NOTA 06 – APÓS A CONCLUSÃO DE TODO O SISTEMA DE REDE ESTRUTURADA, DEVERÁ SER EXECUTADO O SCANNER DE TODA A REDE DEVENDO SER FORNECIDO RELATÓRIO IMPRESSO DOS RESULTADOS OBTIDOS PONTO A PONTO (CERTIFICAÇÃO DA REDE). OS REFERIDOS TESTES DEVERÃO COMPROVAR O ATENDIMENTO DO PADRÃO EIA/TIA-568 CAT. 6;

NOTA 07 – PARA CADA ESTAÇÃO DE TRABALHO DEVERÁ SER DEIXADA UMA EXTENSÃO (PATCH CORD TIPO EXTRAFLEX) COM 2,50m DE COMPRIMENTO COM UM CONECTOR MACHO DO TIPO PRÉ-FABRICADA PADRÃO DE PINAGEM 568-A;

NOTA 08 – DEVERÁ SER INSTALADO UMA EXTENSÃO (PATCH CORD TIPO EXTRAFLEX) COM 1,00m DE COMPRIMENTO COM UM CONECTOR MACHO RJ-45 CAT.6 EM CADA EXTREMIDADE NA COR VERDE UTILIZADO PARA VOZ, E DE 1,50m PARA DADOS NA COR AZUL, USAR CABO NA COR AMARELA PARA ESPELHAMENTO DO SWITCH E VERMELHO PARA ALIMENTAÇÃO DOS SERVIDORES, OS PATCH CORD SERÃO DO TIPO PRÉ-FABRICADO COM PADRÃO DE PINAGEM 568-A;

NOTA 09 – OS CABOS UTP SERÃO LIGADOS AO PAINEL DE LIGAÇÃO (BLOCO DE CONEXÃO, PATCH-PANEL) COM FERRAMENTA APROPRIADA TIPO PUNCH DOWN TOOL;

NOTA 10 – OS CABOS UTP SERÃO LIGADOS AOS CONECTORES MACHO RJ-45 COM ALICATE APROPRIADO PARA CRIMPAGEM COM PADRÃO DE PINAGEM 568-A;

NOTA 11 – TODOS OS CABOS DAS INSTALAÇÕES DE CABEAMENTO ESTRUTURADO DEVERÃO SER IDENTIFICADOS EM SUAS EXTREMIDADES ATRAVÉS DE ANILHAS;

NOTA 12 – NÃO SERÁ ADMITIDA QUALQUER EMENDA NOS CABOS DO SISTEMA DE CABEAMENTO ESTRUTURADO;

NOTA 13 – AS CRIMPAGENS DOS CONECTORES (FÊMEA) DEVERÃO SER EFETIVADAS OBEDECENDO OS CRITÉRIOS PARA REDES DE CABEAMENTO ESTRUTURADO NOS RESPECTIVOS CONECTORES E PATCH PANEL COM PADRÃO DE PINAGEM 568-A;

NOTA 14 – O COMPRIMENTO TOTAL DO ENLACE DOS CABOS UTP'S NÃO PODERÁ ULTRAPASSAR 90m;

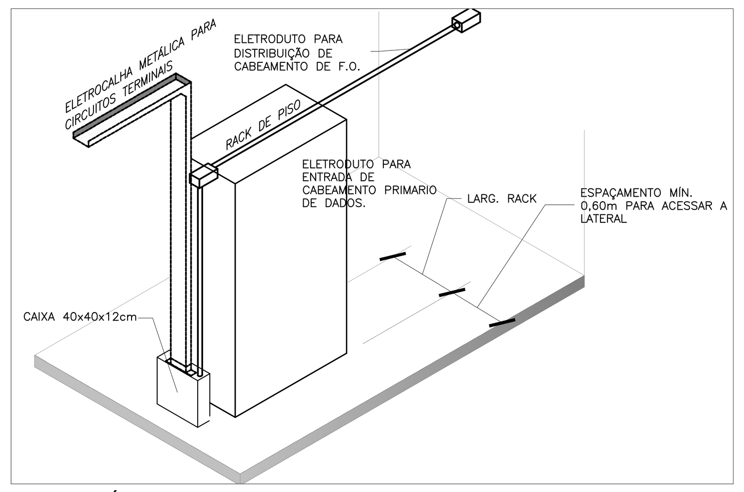

05 SAÍDA DA ELETROCALHA DO RACK DE PISO
ESCALA: SEM ESCALA

MAPA DE CABOS [RACK02]

Cabo	Início	Final	(m)	Tipo
UTP4P-RACK02-CE001	RACK02	CE001	36.77	Cabo UTP
UTP4P-RACK02-CE002	RACK02	CE002	36.77	Cabo UTP
UTP4P-RACK02-CE003	RACK02	CE003	32.84	Cabo UTP
UTP4P-RACK02-CE004	RACK02	CE004	48.40	Cabo UTP
UTP4P-RACK02-CE005	RACK02	CE005	43.59	Cabo UTP
UTP4P-RACK02-CE006	RACK02	CE006	42.10	Cabo UTP
UTP4P-RACK02-CE007	RACK02	CE007	39.28	Cabo UTP
UTP4P-RACK02-CE008	RACK02	CE008	38.69	Cabo UTP
UTP4P-RACK02-CE009	RACK02	CE009	45.04	Cabo UTP
UTP4P-RACK02-CE010	RACK02	CE010	41.72	Cabo UTP
UTP4P-RACK02-CE011	RACK02	CE011	41.72	Cabo UTP
UTP4P-RACK02-CE012	RACK02	CE012	44.13	Cabo UTP
UTP4P-RACK02-CE013	RACK02	CE013	40.21	Cabo UTP
UTP4P-RACK02-CE014	RACK02	CE014	45.19	Cabo UTP
UTP4P-RACK02-CE015	RACK02	CE015	44.39	Cabo UTP
UTP4P-RACK02-CE016	RACK02	CE016	41.35	Cabo UTP
UTP4P-RACK02-CE017	RACK02	CE017	36.18	Cabo UTP
UTP4P-RACK02-CE018	RACK02	CE018	36.18	Cabo UTP
UTP4P-RACK02-CE019	RACK02	CE019	32.80	Cabo UTP
UTP4P-RACK02-CE020	RACK02	CE020	31.92	Cabo UTP
UTP4P-RACK02-CE021	RACK02	CE021	28.99	Cabo UTP
UTP4P-RACK02-CE022	RACK02	CE022	26.07	Cabo UTP
UTP4P-RACK02-CE023	RACK02	CE023	26.07	Cabo UTP
UTP4P-RACK02-CE024	RACK02	CE024	33.99	Cabo UTP
UTP4P-RACK02-CE025	RACK02	CE025	31.44	Cabo UTP
UTP4P-RACK02-CE026	RACK02	CE026	31.28	Cabo UTP
UTP4P-RACK02-CE027	RACK02	CE027	34.55	Cabo UTP
UTP4P-RACK02-CE028	RACK02	CE028	32.66	Cabo UTP
UTP4P-RACK02-CE029	RACK02	CE029	28.75	Cabo UTP
UTP4P-RACK02-CE030	RACK02	CE030	27.51	Cabo UTP
UTP4P-RACK02-CE031	RACK02	CE031	29.35	Cabo UTP
UTP4P-RACK02-CE032	RACK02	CE032	28.94	Cabo UTP
UTP4P-RACK02-CE033	RACK02	CE033	28.15	Cabo UTP
UTP4P-RACK02-CE034	RACK02	CE034	28.56	Cabo UTP
UTP4P-RACK02-CE035	RACK02	CE035	24.03	Cabo UTP
UTP4P-RACK02-CE036	RACK02	CE036	22.20	Cabo UTP
UTP4P-RACK02-CE037	RACK02	CE037	24.60	Cabo UTP
UTP4P-RACK02-CE038	RACK02	CE038	25.91	Cabo UTP
UTP4P-RACK02-CE039	RACK02	CE039	32.87	Cabo UTP
UTP4P-RACK02-CE040	RACK02	CE040	31.04	Cabo UTP
UTP4P-RACK02-CE041	RACK02	CE041	26.51	Cabo UTP
UTP4P-RACK02-CE042	RACK02	CE042	29.25	Cabo UTP
UTP4P-RACK02-CE043	RACK02	CE043	30.13	Cabo UTP
UTP4P-RACK02-CE044	RACK02	CE044	37.45	Cabo UTP
UTP4P-RACK02-CE045	RACK02	CE045	36.06	Cabo UTP
UTP4P-RACK02-CE046	RACK02	CE046	30.76	Cabo UTP
UTP4P-RACK02-CE047	RACK02	CE047	32.32	Cabo UTP
UTP4P-RACK02-CE048	RACK02	CE048	35.25	Cabo UTP
UTP4P-RACK02-CE049	RACK02	CE049	30.88	Cabo UTP
UTP4P-RACK02-CE050	RACK02	CE050	30.88	Cabo UTP
UTP4P-RACK02-CE051	RACK02	CE051	29.86	Cabo UTP
UTP4P-RACK02-CE052	RACK02	CE052	28.50	Cabo UTP
UTP4P-RACK02-CE053	RACK02	CE053	25.72	Cabo UTP
UTP4P-RACK02-CE054	RACK02	CE054	31.24	Cabo UTP
UTP4P-RACK02-CE055	RACK02	CE055	32.20	Cabo UTP
UTP4P-RACK02-CE056	RACK02	CE056	22.68	Cabo UTP
UTP4P-RACK02-CE057	RACK02	CE057	17.82	Cabo UTP
UTP4P-RACK02-CE057	RACK02	CE057	22.56	Cabo UTP
UTP4P-RACK02-CE058	RACK02	CE058	20.93	Cabo UTP
UTP4P-RACK02-CE058	RACK02	CE058	21.60	Cabo UTP
UTP4P-RACK02-CE059	RACK02	CE059	22.70	Cabo UTP
UTP4P-RACK02-CE059	RACK02	CE059	27.37	Cabo UTP
UTP4P-RACK02-CE060	RACK02	CE060	20.50	Cabo UTP
UTP4P-RACK02-CE060	RACK02	CE060	26.55	Cabo UTP
UTP4P-RACK02-CE061	RACK02	CE061	21.90	Cabo UTP
UTP4P-RACK02-CE062	RACK02	CE062	19.27	Cabo UTP
UTP4P-RACK02-CE063	RACK02	CE063	13.03	Cabo UTP
UTP4P-RACK02-CE064	RACK02	CE064	14.05	Cabo UTP
UTP4P-RACK02-CE065	RACK02	CE065	22.03	Cabo UTP
UTP4P-RACK02-CE066	RACK02	CE066	19.32	Cabo UTP
UTP4P-RACK02-CE067	RACK02	CE067	20.63	Cabo UTP
UTP4P-RACK02-CE068	RACK02	CE068	16.98	Cabo UTP
UTP4P-RACK02-CE069	RACK02	CE069	14.05	Cabo UTP
UTP4P-RACK02-CE070	RACK02	CE070	18.97	Cabo UTP
UTP4P-RACK02-CE071	RACK02	CE071	18.97	Cabo UTP
UTP4P-RACK02-CE072	RACK02	CE072	13.81	Cabo UTP
UTP4P-RACK02-CE073	RACK02	CE073	11.69	Cabo UTP
UTP4P-RACK02-CE074	RACK02	CE074	13.73	Cabo UTP
UTP4P-RACK02-CE075	RACK02	CE075	12.42	Cabo UTP
UTP4P-RACK02-CE076	RACK02	CE076	8.54	Cabo UTP
UTP4P-RACK02-CE077	RACK02	CE077	11.96	Cabo UTP
UTP4P-RACK02-CE078	RACK02	CE078	22.17	Cabo UTP
UTP4P-RACK02-CE079	RACK02	CE079	20.76	Cabo UTP
UTP4P-RACK02-CE080	RACK02	CE080	18.03	Cabo UTP
UTP4P-RACK02-CE081	RACK02	CE081	15.40	Cabo UTP
UTP4P-RACK02-CE082	RACK02	CE082	15.24	Cabo UTP
UTP4P-RACK02-CE083	RACK02	CE083	15.08	Cabo UTP
UTP4P-RACK02-CE084	RACK02	CE084	15.24	Cabo UTP
UTP4P-RACK02-CE085	RACK02	CE085	19.61	Cabo UTP
UTP4P-RACK02-CE086	RACK02	CE086	21.75	Cabo UTP
UTP4P-RACK02-CE087	RACK02	CE087	20.99	Cabo UTP
UTP4P-RACK02-CE088	RACK02	CE088	20.99	Cabo UTP
UTP4P-RACK02-CE089	RACK02	CE089	15.71	Cabo UTP
UTP4P-RACK02-CE090	RACK02	CE090	15.00	Cabo UTP
UTP4P-RACK02-CE091	RACK02	CE091	11.50	Cabo UTP
UTP4P-RACK02-CE092	RACK02	CE092	14.15	Cabo UTP
UTP4P-RACK02-CE093	RACK02	CE093	17.03	Cabo UTP
UTP4P-RACK02-CE094	RACK02	CE094	40.71	Cabo UTP
UTP4P-RACK02-CE095	RACK02	CE095	40.71	Cabo UTP
UTP4P-RACK02-CE096	RACK02	CE096	37.64	Cabo UTP
UTP4P-RACK02-CE097	RACK02	CE097	41.90	Cabo UTP
UTP4P-RACK02-CE098	RACK02	CE098	41.30	Cabo UTP
UTP4P-RACK02-CE099	RACK02	CE099	41.15	Cabo UTP
UTP4P-RACK02-CE100	RACK02	CE100	37.50	Cabo UTP
UTP4P-RACK02-CE101	RACK02	CE101	38.85	Cabo UTP
UTP4P-RACK02-CE102	RACK02	CE102	38.47	Cabo UTP
UTP4P-RACK02-CE103	RACK02	CE103	39.46	Cabo UTP
UTP4P-RACK02-CE104	RACK02	CE104	41.02	Cabo UTP
UTP4P-RACK02-CE105	RACK02	CE105	43.82	Cabo UTP
UTP4P-RACK02-CE106	RACK02	CE106	44.80	Cabo UTP
UTP4P-RACK02-CE107	RACK02	CE107	46.55	Cabo UTP
UTP4P-RACK02-CE108	RACK02	CE108	39.01	Cabo UTP
UTP4P-RACK02-CE109	RACK02	CE109	40.00	Cabo UTP
UTP4P-RACK02-CE110	RACK02	CE110	41.57	Cabo UTP
UTP4P-RACK02-CE111	RACK02	CE111	44.36	Cabo UTP
UTP4P-RACK02-CE112	RACK02	CE112	45.34	Cabo UTP
UTP4P-RACK02-CE113	RACK02	CE113	47.09	Cabo UTP
UTP4P-RACK02-CE114	RACK02	CE114	31.35	Cabo UTP
UTP4P-RACK02-CE115	RACK02	CE115	35.57	Cabo UTP
UTP4P-RACK02-CE116	RACK02	CE116	31.46	Cabo UTP
UTP4P-RACK02-CE117	RACK02	CE117	43.66	Cabo UTP
UTP4P-RACK02-CE118	RACK02	CE118	41.55	Cabo UTP
UTP4P-RACK02-CE119	RACK02	CE119	36.49	Cabo UTP
UTP4P-RACK02-CE120	RACK02	CE120	48.68	Cabo UTP
UTP4P-RACK02-CE121	RACK02	CE121	48.68	Cabo UTP
UTP4P-RACK02-CE122	RACK02	CE122	46.65	Cabo UTP
UTP4P-RACK02-CE123	RACK02	CE123	45.03	Cabo UTP
UTP4P-RACK02-CE124	RACK02	CE124	46.90	Cabo UTP
UTP4P-RACK02-CE125	RACK02	CE125	41.80	Cabo UTP
UTP4P-RACK02-CE126	RACK02	CE126	41.80	Cabo UTP
UTP4P-RACK02-CE127	RACK02	CE127	39.00	Cabo UTP
UTP4P-RACK02-CE128	RACK02	CE128	38.12	Cabo UTP
UTP4P-RACK02-CE129	RACK02	CE129	31.34	Cabo UTP
UTP4P-RACK02-CE130	RACK02	CE130	29.42	Cabo UTP
UTP4P-RACK02-CE131	RACK02	CE131	28.59	Cabo UTP
UTP4P-RACK02-CE132	RACK02	CE132	31.39	Cabo UTP
UTP4P-RACK02-CE133	RACK02	CE133	29.47	Cabo UTP
UTP4P-RACK02-CE134	RACK02	CE134	28.65	Cabo UTP
UTP4P-RACK02-CE135	RACK02	CE135	49.58	Cabo UTP
UTP4P-RACK02-CE136	RACK02	CE136	42.21	Cabo UTP
UTP4P-RACK02-CE137	RACK02	CE137	36.63	Cabo UTP
UTP4P-RACK02-CE138	RACK02	CE138	28.86	Cabo UTP
UTP4P-RACK02-CE139	RACK02	CE139	34.45	Cabo UTP
UTP4P-RACK02-CE140	RACK02	CE140	42.59	Cabo UTP
UTP4P-RACK02-CE141	RACK02	CE141	48.66	Cabo UTP
UTP4P-RACK02-CE142	RACK02	CE142	41.29	Cabo UTP
UTP4P-RACK02-CE143	RACK02	CE143	35.71	Cabo UTP
UTP4P-RACK02-CE144	RACK02	CE144	27.64	Cabo UTP
UTP4P-RACK02-CE145	RACK02	CE145	33.22	Cabo UTP
UTP4P-RACK02-CE146	RACK02	CE146	41.06	Cabo UTP
UTP4P-RACK02-CE147	RACK02	CE147	32.01	Cabo UTP
UTP4P-RACK02-CE148	RACK02	CE148	26.42	Cabo UTP
UTP4P-RACK02-CE149	RACK02	CE149	23.88	Cabo UTP
UTP4P-RACK02-CE150	RACK02	CE150	22.57	Cabo UTP
UTP4P-RACK02-CE151	RACK02	CE151	36.42	Cabo UTP
UTP4P-RACK02-CE152	RACK02	CE152	35.86	Cabo UTP
UTP4P-RACK02-CE153	RACK02	CE153	31.51	Cabo UTP
UTP4P-RACK02-CE154	RACK02	CE154	31.90	Cabo UTP
UTP4P-RACK02-CE155	RACK02	CE155	31.78	Cabo UTP
UTP4P-RACK02-CE156	RACK02	CE156	29.43	Cabo UTP
UTP4P-RACK02-CE157	RACK02	CE157	28.82	Cabo UTP
UTP4P-RACK02-CE158	RACK02	CE158	28.34	Cabo UTP
UTP4P-RACK02-CE159	RACK02	CE159	28.34	Cabo UTP
UTP4P-RACK02-CE160	RACK02	CE160	21.60	Cabo UTP
UTP4P-RACK02-CE161	RACK02	CE161	21.60	Cabo UTP
UTP4P-RACK02-CE162	RACK02	CE162	21.60	Cabo UTP
UTP4P-RACK02-CE163	RACK02	CE163	21.60	Cabo UTP
UTP4P-RACK02-CE164	RACK02	CE164	16.61	Cabo UTP
UTP4P-RACK02-CE165	RACK02	CE165	13.62	Cabo UTP
UTP4P-RACK02-CE166	RACK02	CE166	10.59	Cabo UTP
UTP4P-RACK02-CE167	RACK02	CE167	18.91	Cabo UTP
UTP4P-RACK02-CE168	RACK02	CE168	15.45	Cabo UTP
UTP4P-RACK02-CE169	RACK02	CE169	15.45	Cabo UTP
UTP4P-RACK02-CE170	RACK02	CE170	17.02	Cabo UTP
UTP4P-RACK02-CE171	RACK02	CE171	17.16	Cabo UTP
UTP4P-RACK02-CV001	RACK02	CV001	35.05	Cabo UTP
UTP4P-RACK02-CV002	RACK02	CV002	28.31	Cabo UTP
UTP4P-RACK02-CV003	RACK02	CV003	28.31	Cabo UTP
UTP4P-RACK02-CV004	RACK02	CV004	17.45	Cabo UTP
UTP4P-RACK02-CV005	RACK02	CV005	17.45	Cabo UTP
UTP4P-RACK02-CV006	RACK02	CV006	9.56	Cabo UTP
UTP4P-RACK02-CV007	RACK02	CV007	9.26	Cabo UTP
UTP4P-RACK02-CV008	RACK02	CV008	39.95	Cabo UTP
UTP4P-RACK02-CV009	RACK02	CV009	39.58	Cabo UTP
UTP4P-RACK02-CV010	RACK02	CV010	30.86	Cabo UTP
UTP4P-RACK02-CV011	RACK02	CV011	30.86	Cabo UTP
UTP4P-RACK02-CV012	RACK02	CV012	20.24	Cabo UTP
UTP4P-RACK02-CV013	RACK02	CV013	20.24	Cabo UTP
UTP4P-RACK02-CV014	RACK02	CV014	20.24	Cabo UTP
UTP4P-RACK02-CV015	RACK02	CV015	28.87	Cabo UTP
UTP4P-RACK02-CV016	RACK02	CV016	30.46	Cabo UTP
UTP4P-RACK02-CV017	RACK02	CV017	30.28	Cabo UTP
UTP4P-RACK02-CV018	RACK02	CV018	13.57	Cabo UTP
UTP4P-RACK02-CV019	RACK02	CV019	6.74	Cabo UTP

LEGENDA DE TELECOMUNICAÇÕES E LÓGICA

Símbolo	Descrição
	CÂMERA IP TIPO BULLET COM RESOLUÇÃO FULL HD 2 MEGAPIXELS (1920 × 1080), LENTE DE 2,7 A 12 MM MOTORIZADO AJUSTE AUTOMÁTICO DE FOCO, DISTÂNCIA MÁXIMA DO INFRAVERMELHO 50M, ÍNDICE DE PROTEÇÃO IP66, ALIMENTAÇÃO POR PADRÃO POE (POWER OVER ETHERNET) CONSUMO DE ENERGIA 11,5W, INSTALADA NO TETO À 2,40m DO PISO PRONTO.
	CÂMERA IP TIPO BULLET COM RESOLUÇÃO FULL HD 1 MEGAPIXELS 720p (1280 × 720), LENTE DE 3,6 MM CONTROLE DO FOCOFIXO, DISTÂNCIA MÁXIMA DO INFRAVERMELHO 20M, ÍNDICE DE PROTEÇÃO IP66, ALIMENTAÇÃO POR PADRÃO POE (POWER OVER ETHERNET) 12V CONSUMO DE ENERGIA 4W, INSTALADO NA PAREDE À 2,40m DO PISO PRONTO.
	TOMADA DUPLA PARA CABEAMENTO ESTRUTURADO INSTALADA A 0,40M DO PISO ACABADO, TIPO JACK RJ-45, CATEGORIA 6, SENDO PARA DADOS E/OU VOZ, EM CONDULETE DE PVC, ACABAMENTO NA COR CINZA, COM TAMPA PARA 2 MÓDULOS RJ11/45. FAB.:TIGRE, LINHA CONDULETE TOP OU EQUIVALENTE TÉCNICO.
	TOMADA PARA CABEAMENTO ESTRUTURADO, TIPO JACK RJ-45, CATEGORIA 6, SENDO PARA DADOS OU VOZ , INSTALADA EM CONDULETE EM LIGA DE ALUMÍNIO A 0,40M DO PISO ACABADO.
	TOMADA DUPLA PARA CABEAMENTO ESTRUTURADO INSTALADA A 1,20M DO PISO ACABADO, TIPO JACK RJ-45, CATEGORIA 6, SENDO PARA DADOS E/OU VOZ, EM CONDULETE DE PVC, ACABAMENTO NA COR CINZA, COM TAMPA PARA 2 MÓDULOS RJ11/45. FAB.:TIGRE, LINHA CONDULETE TOP OU EQUIVALENTE TÉCNICO.
	TOMADA PARA CABEAMENTO ESTRUTURADO, TIPO JACK RJ-45, CATEGORIA 6, SENDO PARA DADOS OU VOZ , INSTALADA EM CONDULETE EM LIGA DE ALUMÍNIO A 1,20M DO PISO ACABADO.
	TOMADA PARA CABEAMENTO ESTRUTURADO, TIPO JACK RJ-45, CATEGORIA 6, SENDO PARA DADOS OU VOZ , INSTALADA EM CONDULETE EM LIGA DE ALUMÍNIO A 2,40M DO PISO ACABADO.
	TOMADA PARA CABEAMENTO ESTRUTURADO, TIPO JACK RJ-45, CATEGORIA 6, SENDO PARA DADOS OU VOZ, INSTALADA EM CONDULETE ACIMA DO FORRO. FAB.: TIGRE, LINHA CONDULETE TOP OU EQUIVALENTE TÉCNICO.
	ELETRODUTO EM PVC RÍGIDO ROSCÁVEL, ANTICHAMA, COM BITOLA MÍNIMA DE 3/4", EXCETO QUANDO INDICADO EM PROJETO, COM CONEXÕES (CURVAS E LUVAS) APROPRIADAS E PRÉ-FABRICADAS, INSTALAÇÃO APARENTE ACIMA DO FORRO FALSO, FIXADO ATRAVÉS DE ABRAÇADEIRA TIPO "D", TIRANTE ROSCÁVEL. FAB.: TIGRE OU EQUIVALENTE TÉCNICO. QUANDO EM PAREDE, USAR LINHA CONDULETE TOP.
	ELETRODUTO EM PVC RÍGIDO ROSCÁVEL, ANTI-CHAMA, COM BITOLA MÍNIMA DE 3/4", EXCETO QUANDO INDICADO EM PROJETO, COM CONEXÕES (CURVAS E LUVAS) APROPRIADAS E PRÉ-FABRICADAS, INSTALADO EM CONDULETE APARENTE EM ALVENARIA, FIXADO ATRAVÉS DE ABRAÇADEIRA TIPO "D", TIRANTE ROSCÁVEL. FAB.: TIGRE, LINHA CONDULETETOP OU EQUIVALENTE TÉCNICO;
	ELETRODUTO EM PVC RÍGIDO ROSCÁVEL, ANTICHAMA, COM BITOLA MÍNIMA DE 3/4", EXCETO QUANDO INDICADO EM PROJETO, COM CONEXÕES (CURVAS E LUVAS) APROPRIADAS E PRÉ-FABRICADAS, INSTALAÇÃO EMBUTIDO NO PISO. FAB.: TIGRE OU EQUIVALENTE TÉCNICO.
	CONDUÍTE FLEXÍVEL, FABRICADO EM ESPIRAL COM FITA DE AÇO ZINCADO PELO PROCESSO DE IMERSÃO A QUENTE E REVESTIDO EXTERNAMENTE COM ESPESSA CAMADA DE PVC EXTRUDADO EM TODA A ALTURA DAS ESPIRAIS DO CONDUÍTE E REVESTIDO EXTERNAMENTE COM POLIVINIL CLORÍDRICO (PVC) EXTRUDADO. FAB.: TIGRE OU EQUIVALENTE TÉCNICO;
	ELETROCALHA METÁLICA PERFURADA TIPO "U", GALVANIZADA A FOGO, PINTURA ELETROSTÁTICA A PÓ, COM DIMENSÕES 100x50x3000mm, COM DIVISÃO INTERNA;
	CONEXÕES PARA ELETROCALHA METÁLICA PERFURADA TIPO "U", GALVANIZADA A FOGO, PINTURA ELETROSTÁTICA A PÓ, COM DIMENSÕES 100x50x3000mm; TIPOS: CONEXÃO EM X, CONEXÃO EM T, CURVA DE 90° ABERTA E CURVA DE INVERSÃO, RESPECTIVAMENTE;
	CAIXA DE PASSAGEM METÁLICA, DE SOBREPOR, COM MEDIDAS 40X40X12CM, ALTURA INDICADA EM PROJETO.
	CAIXA DE PASSAGEM METÁLICA, DE SOBREPOR, COM MEDIDAS 10X10X8CM, ALTURA INDICADA EM PROJETO.
	CONDULETES PVC, DESMONTÁVEIS COM 5 OU 6 ENTRADAS PARA ELETRODUTOS, ACABAMENTO NA COR CINZA, COM TAMPA CEGA. FAB.: TIGRE, LINHA CONDULETE TOP OU EQUIVALENTE TÉCNICO.
	SAÍDA LATERAL DE ELETROCALHA METÁLICA COM DIMENSÕES PARA ELETRODUTO RÍGIDO.
AAxUTP4P / BBaCC	CABO UTP, PAR TRANÇADO, 4 PARES, CATEGORIA 6. ONDE: AA = NÚMERO DE CABOS; CE= INDICAÇÃO DE CABEAMENTO ESTRUTURADO; (BB-CC)= NUMERAÇÃO DE PONTOS, EM SEQUÊNCIA.
	INDICAÇÃO DE TUBO QUE SOBE, DESCE E PASSA.
	RAIO DE ATUAÇÃO DO EQUIPAMENTO DE ACCESS POINT.
	RACK PARA CABEAMENTO ESTRUTURADO, TIPO CAIXA, MODELO DE PISO PARA USO ABRIGADO, VISOR DE ACRÍLICO, PADRÃO 19" (VER DETALHE ILUSTRATIVO EM PLANTA).

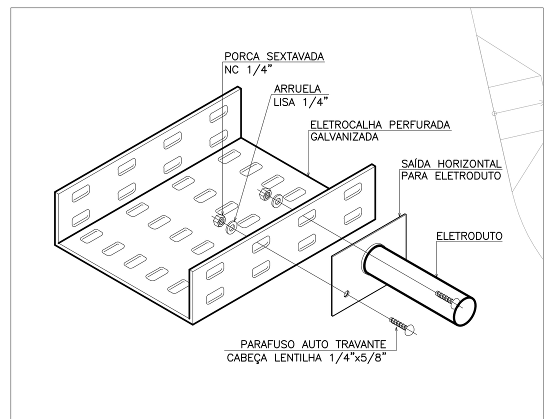

02 SAÍDA LATERAL PARA ELETRODUTO
ESCALA: SEM ESCALA

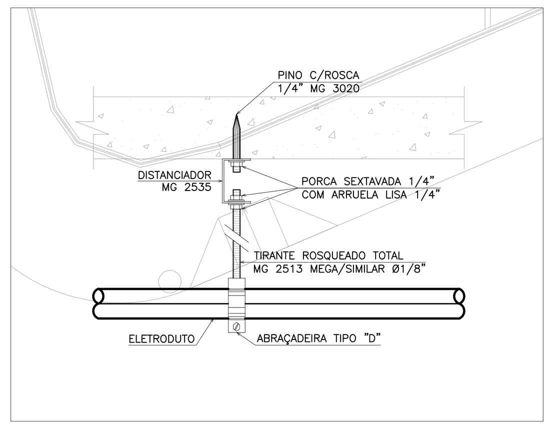

03 FIXAÇÃO DE ELETRODUTO
ESCALA: SEM ESCALA

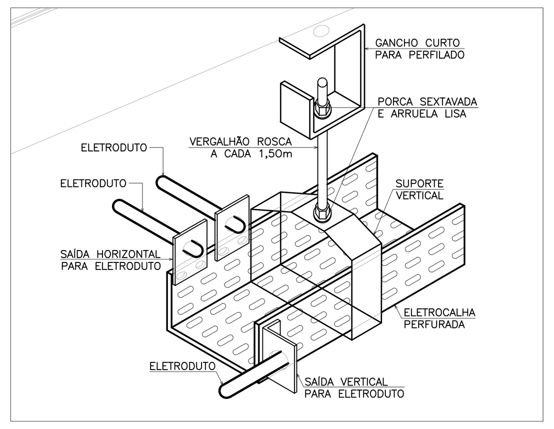

04 FIXAÇÃO DE ELETROCALHA
ESCALA: SEM ESCALA

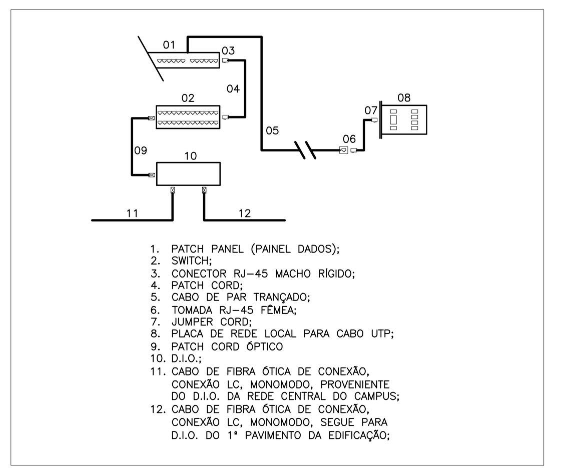

06 DIAGRAMA DO CAB. ESTRUTURADO
ESCALA: SEM ESCALA

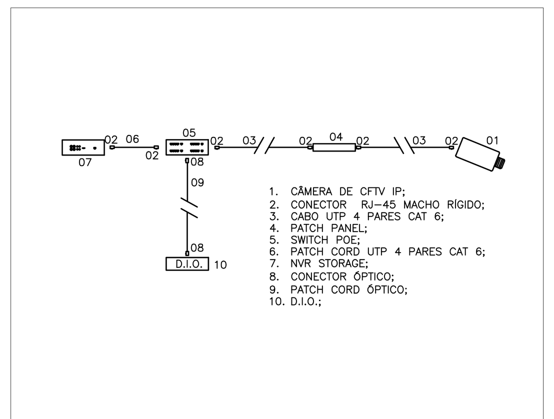

07 DIAGRAMA DO CFTV
ESCALA: SEM ESCALA

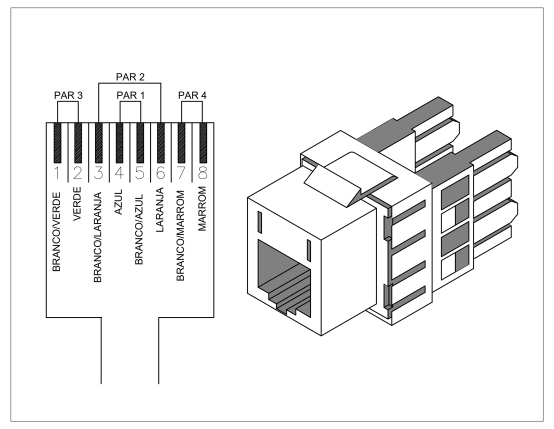

08 C. RJ45 - PADRÃO DE CONEXÃO DOS CABOS
ESCALA: SEM ESCALA

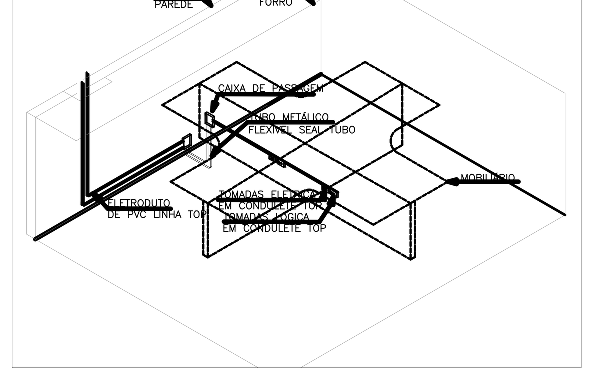

09 DETALHE DE INSTALAÇÕES EM MOBILIÁRIO
SEM ESCALA

PREFEITURA/ CONCESSIONÁRIA LOCAL:

BOMBEIROS:

PROPRIETÁRIO

PROJETO

CONSTRUÇÃO

CREA
Conselho Regional de Engenharia e Agronomia
ART
CE20190542393
ENG. ELETRICISTA CARLOS GUSTAVO CASTELO BRANCO
RNP: 060849600-6

REVISÃO	DATA	RESPONSÁVEL	TIPO E LOCAL DA ALTERACAO
01	SET/19	GUSTAVO	ADEQUAÇÃO CONFORME SOLICITAÇÃO
00	JUL/19	GUSTAVO	EMISSÃO INICIAL

Rua Felino Barroso, 582
Bairro de Fatima
Fortaleza / Ceará
Tel. (85) 3217-3275
gps@gpsengenharia.com.br

GRID POWER SOLUTIONS ENGENHARIA

Rua Alceu Amoroso Lima
No. 276-A, sala 910
Caminho das Árvores
Salvador / Bahia
Tel. (71) 3503-0000
jca@jcaengenharia.com.br

JCA ENGENHARIA E ARQUITETURA

PROPA Pró-Reitoria de Planejamento e Administração
DIRETORA DE INFRAESTRUTURA: LIVIA BERTI SANJUAN FARIAS
COORDENADOR DE PROJETOS E OBRAS: DANIEL GONÇALVES NETO
AUTOR DO PROJETO: CARLOS GUSTAVO C BRANCO

UFSB Universidade Federal do Sul da Bahia

NOME DO PROJETO: REITORIA
LOCAL: RUA ADOLFO MARON, 200 - CENTRO
CIDADE: ITABUNA - BA
NOME DA PRANCHA: PLANTA BAIXA - 3º PAVIMENTO
ARQUIVO: UFSB-REIT-TEL-PE-003-R1.dwg
ÁREA TÉCNICA: TEL
ETAPA: PE
DATA: JUL/ 2019
ESCALA: INDICADA
VERSÃO: R1
FOLHA: 003 | 005
RESPONSÁVEL TÉCNICO: ENG. ELETRICISTA CARLOS GUSTAVO CASTELO BRANCO
CAU/CREA: 060849600-6
DESENHO: RFONSECA

FOLHA PADRÃO A0 - NBR-8.403/10.068/13.142