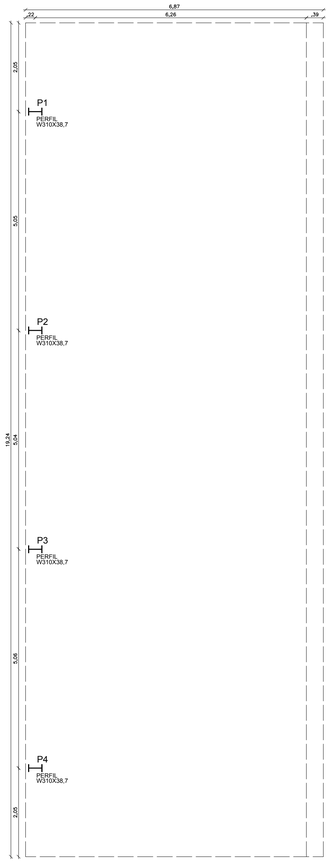

01 LOCAÇÃO PILARES ESTACIONAMENTO
ESCALA: 1/50

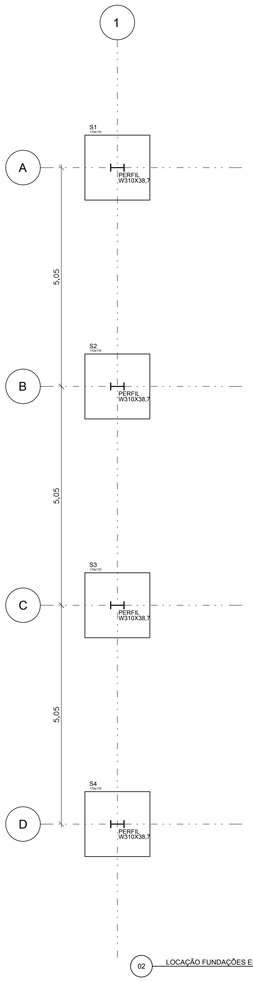

02 LOCAÇÃO FUNDAÇÕES ESTACIONAMENTO
ESCALA: 1/50

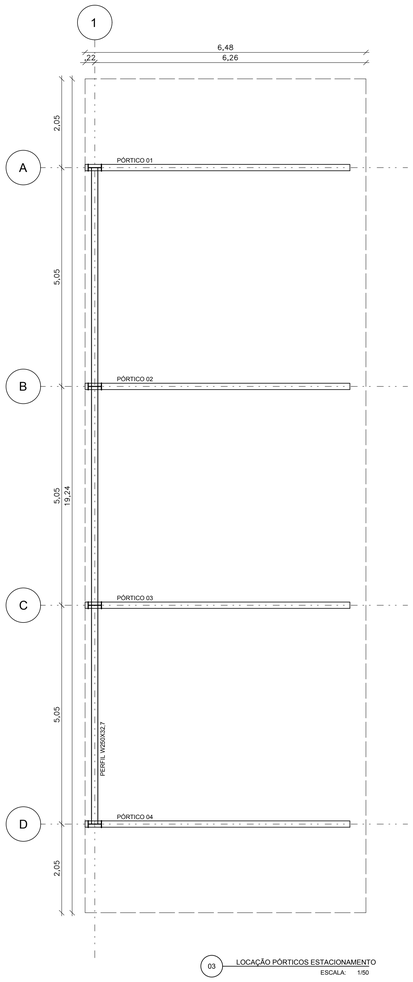

03 LOCAÇÃO PÓRTICOS ESTACIONAMENTO
ESCALA: 1/50

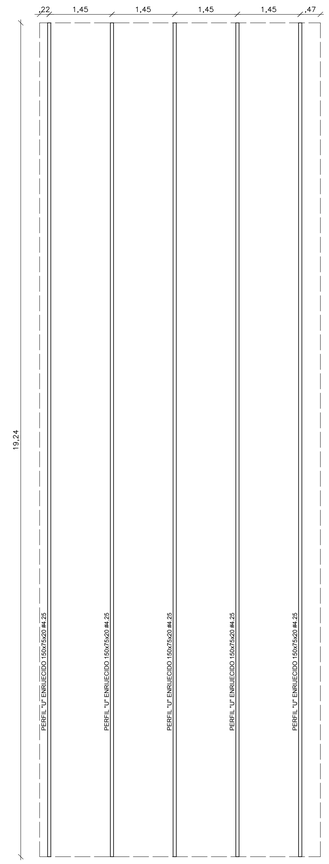

04 LOCAÇÃO TERÇAS ESTACIONAMENTO
ESCALA: 1/50

Fck:	≥ 30 MPa
Cobrimentos:	
LAJES	- 2,5 cm
VIGAS	- 3,0 cm
PILARES	- 3,0 cm
FUNDAÇÕES	- 4,5 cm
Faixa de Agressividade Ambiental:	
MODERADO (CONTROLE RÍGIDO)	

- A EXECUÇÃO DA ESTRUTURA DEVERÁ SEGUIR CRITERIOSAMENTE AS RECOMENDAÇÕES DAS NORMAS PERTINENTES DA ABNT, ESPECIALMENTE A NBR-6118.
- NÃO TIRAR MEDIDAS EM ESCALA, CONFERIR COTAS "IN LOCO".
- REALIZAR CURA E CONTROLE TECNOLÓGICO DO CONCRETO.
- NÃO DEIXAR EM CONCRETO APARENTE ELEMENTOS NÃO PREVISTOS COMO TAL.
- NÃO DEIXAR FUROS E PASSAGENS DE TUBULAÇÕES SUPERIORES A 10cm SEM PREVISÃO EM PROJETO.
- NÃO PROMOVER ALTERAÇÕES NA ARQUITETURA SEM PRÉVIA AUTORIZAÇÃO DO ENGENHEIRO ESTRUTURAL.
- MODIFICAÇÕES NESTE PROJETO E SUA UTILIZAÇÃO EM OBRA DIVERSA DA ESPECIFICADA SUJEITARÁ OS RESPONSÁVEIS ÀS PENAS DA LEGISLAÇÃO VIGENTE.
- É OBRIGATÓRIA EXECUÇÃO DE LASTRO CONFORME ANEXO A DA ABNT NBR 6122:2010 E DEMAIS PROCEDIMENTOS DO ANEXO A, COMO É OBRIGATÓRIO CONTROLE TECNOLÓGICO DO CONCRETO.
- É OBRIGATÓRIA UTILIZAÇÃO DE ESPAÇADORES (SUGERE-SE PLÁSTICO) CONFORME COBRIMENTO NOMINAL.
- CARGA DE SUPORTE DO TERRENO CONSIDERADA DE 1,5 KGF/M2.
- SOBRECARGA CONSIDERADA DE 300 KGF/M2 EM TODAS AS LAJES DE PISO.
- CARGA DE SUPORTE DO SOLO CONSIDERADA DE 1,5 KGF/CM2, CONFORME SONDAGEM APRESENTADA NO CONJUNTO DESSE PROJETO. TODAVIA RECOMENDAMOS QUE SEJA FEITA NOVA SONDAGEM ANTES DA EXECUÇÃO DA OBRA PARA RATIFICAR AS INFORMAÇÕES DA SONDAGEM APRESENTADA.

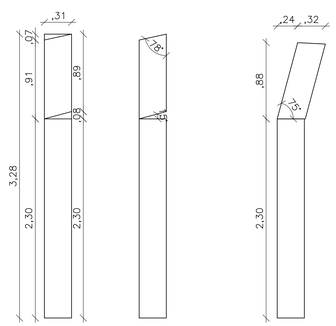

ETAPA 01:
MARCAR CORTES NO PERFIL

ETAPA 02:
FAZER CORTES NO PERFIL

ETAPA 03:
DOBRAR E SOLDAR PERFIL

05 DETALHE EXECUÇÃO DO PILAR DO PÓRTICO
ESCALA: 1/25

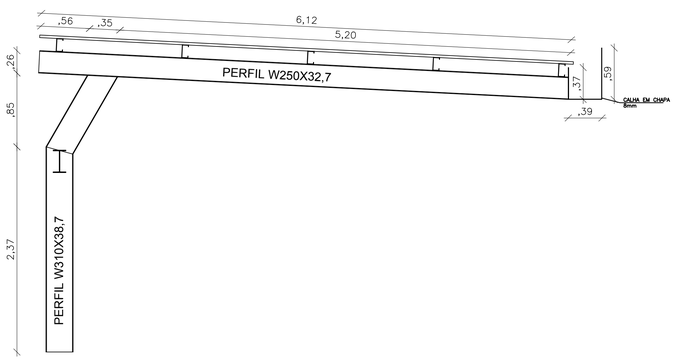

06 LOCAÇÃO PILARES ESTACIONAMENTO
ESCALA: 1/25

S1=S2=S3=S4 (4x)
(ESCALA 1:25)

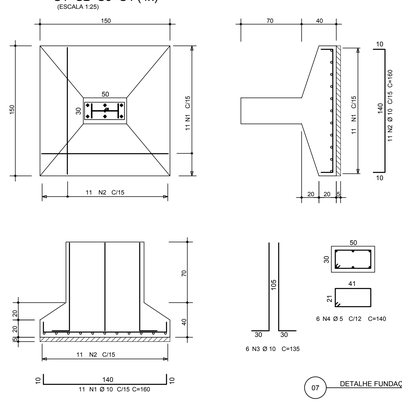

07 DETALHE FUNDAÇÕES ESTACIONAMENTO
ESCALA: 1/25

AÇO	POS	BIT (mm)	QUANT.	COMPRIMENTO UNIT (cm)	COMPRIMENTO TOTAL (cm)
S1=S2=S3=S4 (4x)	50A	1	10	4x11	180	7040
	50A	2	10	4x11	180	7040
	50A	3	10	4x6	135	3240
	60B	4	2	4x5	100	2400

RESUMO AÇO CA 50-60				
AÇO	BIT (mm)	COMPR. (m)	PESO (kg)	
60B	5	24	5	
50A	10	173	107	
Peso Total 60B =			5 kg	
Peso Total 50A =			107 kg	

POS.	QUANT. (M)	DESCRIÇÃO	DIMENSÕES	PESO (KG)
PÓRTICO	4 x 3,3	PERFIL LAMINIADO TIPO "I"	W310X38,7	511
PÓRTICO	4 x 6,1	PERFIL LAMINIADO TIPO "I"	W250X32,7	798
TERÇA	5 x19,3	PERFIL "U" ENRIJECIDO	150x75x20 #4.25	637
			SOMA: 1946 Kg	

ETAPAS DE EXECUÇÃO DAS FUNDAÇÕES E BASE DE PILARES

ETAPA 1:
ESCAVAR ATÉ O NIVEL DA BASE DA FUNDAÇÃO;
ETAPA 2:
APILOAR O FUNDO DA VALA;
ETAPA 4:
LANÇAR CONCRETO MAGRO;
ETAPA 5:
FAZER SAPARA ATÉ À ALTURA DE 40cm E OS ARRANQUES COM 70cm, DEIXANDO OS INSERT'S NO CONCRETO;
ETAPA 6:
INSTALAR OS PILARES METÁLICOS, AJUSTAR E PARAFUSAR AS BASES CONFORME "DETALHE DA PLACA DE BASE DOS PILARES";

1) DIAGONAIS E MONTANTES TERÃO SEUS COMPRIMENTOS AJUSTADOS NA ARMAÇÃO;
2) O FABRICANTE DESTE PROJETO, DEVERÁ ANTES DE INICIAR A FABRICAÇÃO, CONFERIR QUANTITATIVOS, PESOS E DIMENSÕES;
3) ELETRODO E7018G - SOLDAS EM TODO CONTORNO, USANDO FILETES DE SOLDA COM ESPESSURA DA MENOR DAS CHAPAS A SEREM UNIDAS;
4) NÃO RETIRAR COTAS EM ESCALA;
5) COTAS E DIMENSÕES BASEADOS NO PROJETO DE ARQUITETURA E CONCRETO;
6) O FABRICANTE DEVERÁ CONFERIR EIXO A EIXO DE PILAR DE CONCRETO;
7) AÇO: CHAPAS: CSN COR420 / USI SAC300, OU SIMILAR (fy=30 KN/cm2).
PILARES: ASTM A572 GRAU 50 OU SIMILAR (fy=34,5 KN/cm2).
8) SISTEMA DE PINTURA;
- EFETUAR JATEAMENTO AO METAL QUASE BRANCO, PADRÃO VISUAL Sa 2,5 CONFORME NORMA SIS 05 500-69 7;
- UMA DEMÃO DE SUMASTIC 228 150 MICROMETROS;
- UMA DEMÃO DE SUMATANE HB POLIURETANO SEMI BRILHANTE CORES 120 MICROMETROS;
- ESPESSURA TOTAL DO FILME SECO DE 270 MICROMETROS;
- RECOMENDAMOS QUE A PINTURA SEJA EXECUTADA EM AREA TOTALMENTE ABRIGADA;

REVISÃO	DATA	RESPONSÁVEL	TIPO E LOCAL DA ALTERACAO
-	-	-	-
-	-	-	-
-	-	-	-

Rua Félix Barreiro, 582
Bairro de Fátima
Fortaleza / Ceará
Tel. (85) 3211-3275
gps@gpsengenharia.com.br

GPS POWER SOLUTIONS ENGENHARIA

Rua Aloiz Anonias Lima
No. 276 Ed. Ipê 310
Jardim da Aeronáutica
Salvador / Bahia
Tel. (71) 3903-0000
jca@jcaengenharia.com.br

JCA ENGENHARIA E ARQUITETURA

PROPA Pró-Reitoria de Planejamento e Administração

UFSB Universidade Federal do Sul da Bahia

DIRETORA DE INFRAESTRUTURA: –
COORDENADOR DE PROJETOS E OBRAS: –
AUTOR DO PROJETO: –

NOME DO PROJETO: REITORIA
LOCAL: RUA ADOLFO MARON, 200 - CENTRO
CIDADE: ITABUNA/BA
NOME DA PRANCHA: ESTRUTURA DO ESTACIONAMENTO
ARQUIVO: UFSB-REIT-EST-PB-001-R3_ESTACIONAMENTO.DWG
ÁREA TÉCNICA: ESTRUTURA
ETAPA: PROJETO BÁSICO
DATA: JUL/19
ESCALA: 1:25
VERSÃO: R0
FOLHA: 001 | 010
RESPONSÁVEL TÉCNICO: ENG. WASHINGTON L. S. PINHEIRO
CAU/CREA: RNP 060531428-4
DESENHO: JCA/NATÁLIA

Arquivo: R0UFSB - UFSB - B-R0-001-R3-EST-PB-001-R3.dwg - Layout: 1:25 - Data: 11/07/2019 - 17:11